Brugervejledning

Tørretumbler

T5190

Type N1190

Thinking of you
Electrolux

Original vejledning

438 9096-20/DK
2013.03.01

Indholdsfortegnelse

1 Sikkerhedsforskrifter 5
1.1 Symboler 6
2 Programbeskrivelse 7
2.1 Generelt 7
2.2 Programbeskrivelse 8
2.3 Tilvalgsknapper 11
3 Betjening 12
3.1 Last 12
3.2 Sådan startes maskinen 13
3.2.1 Panel med knapper og betjeningsknap 13
3.2.2 Panel uden knapper 15
3.2.3 Maskiner med mønt-/poletindkast 17
3.3 Yderligere funktioner 19
3.4 Når programmet er færdigt 20
4 Fejlkoder 21
5 Vedligeholdelse 22
5.1 Generelt 22
5.2 Tid til vedligeholdelse 22
5.3 Hver dag 23
5.4 Friskluftsindtag og blæsermotor 24
5.5 Maskiner med restfugtighedsstyring (RMC) 24
5.6 Vedligeholdelse, der skal udføres af kvalificeret servicepersonale 24

Producenten fobeholder sig ret til ændring af konstruktions- og materiale specifikationer.

1 Sikkerhedsforskrifter

Denne maskine er ikke beregnet til brug af personer (herunder børn) med nedsatte fysiske, sensoriske eller mentale evner eller personer med manglende erfaring og viden, medmindre de bliver overvåget eller får vejledning i brugen af maskinen af en person med ansvar for deres sikkerhed. Børn skal overvåges for at sikre, at de ikke leger med maskinen.

Maskinen må ikke bruges, hvis der tidligere er benyttet industrielle kemikalier til rensning.

Tør ikke uvasket tøj i maskinen.

Tøj, der er tilsmudset med stoffer som madolie, acetone, alkohol, benzin, lampeolie, pletfjerner, terpentin, voks og voksfjerner, skal vaskes i varmt vand med ekstra vaskemiddel, før det tørres i maskinen.

Dele af skumgummi (latexskum), brusehætter, vandtætte tekstiler, tøj med gummibagside og tøj eller puder, der er udstyret med skumgummipuder, må ikke tørres i maskinen.

Skyllemiddel eller lignende produkter skal bruges som angivet af producenten af de pågældende midler.

Den sidste fase i tørringen sker uden varme (nedkølingscyklus) for at sikre, at tøjet har en temperatur, der ikke er skadeligt for det.

Fjern alle genstande, såsom lightere og tændstikker, fra lommerne.

ADVARSEL. Stands aldrig maskinen, før den er færdig med tørringen. Standses maskinen før tid, skal tøjet hurtigt fjernes fra maskinen og bredes ud, så varmen kan blive spredt.

Der skal sørges for passende ventilation for at undgå tilbagestrømning af gas til rum, hvor der befinder sig apparater, der forbrænder andre brændselstyper, herunder anordninger med åben ild.

Aftræksluften må ikke ledes ind i en aftrækskanal, der også anvendes til udledning af dampe fra apparater, som bruger gas eller andre former for brændsel.

Maskinen må ikke installeres bag døre, som kan låses, eller bag skydedøre eller døre, hvis hængsler sidder på den side, der vender væk fra maskinen.

Hvis maskinen har en fnugsamler, skal denne renses hyppigt.

Der må ikke samle sig fnug omkring maskinen.

DETTE APPARAT MÅ IKKE MODIFICERES.

Alt eksternt udstyr, som er koblet til maskinen, skal CE/EMC-godkendes og tilsluttes ved hjælp af et godkendt, afskærmet kabel.
Alt eksternt udstyr skal tilsluttes i henhold til instruktionerne i installationsvejledningen.

For at forhindre skader i elektronikken (og andre dele), der kan opstå som følge af kondens, bør maskinen stå i et rum med stuetemperatur i 24 timer, før den tages i brug første gang.

Service må kun udføres af autoriseret personale.

Der må kun anvendes godkendte reservedele.

Ved udførelse af service eller udskiftning af dele skal strømmen slås fra.

Gasopvarmet tørretumbler:

Før installation skal du kontrollere, at de lokale forsyningsforhold, typen af gas og trykket samt maskinens indstillinger er kompatible.

Maskinen må ikke installeres i rum med rensemaskiner, der som rensemiddel bruger perklorethylen, TRIKLORETHYLEN eller KLORFLUORHOLDIGE KULBRINTER.

Hvis du kan lugte gas, skal du gøre følgende:

- **Tænd ikke for noget udstyr**
- **Benyt ikke elektriske kontakter**
- **Benyt ikke telefoner i bygningen**
- **Evakuer rummet, bygningen eller området**
- **Kontakt den person, der har ansvaret for maskinen**

1.1 Symboler

	Forsigtig
	Forsigtig, varm overflade
	Læs vejledningen, inden maskinen tages i brug.

2 Programbeskrivelse

2.1 Generelt

Maskinen er udstyret med et antal programmer, der er tilpasset de anvendelsesområder, som maskinen er beregnet til. Der anvendes forskellige programmer på forskellige markeder. Følgende programbeskrivelse er en kort beskrivelse af nogle eksempler på programmer, som kan anvendes.

Hvis du ønsker komplette og detaljerede oplysninger om alle de tilgængelige tørreprogrammer, henvises til ELS-websitet.

Det anbefales at følge tøjetiketternes anvisninger videst muligt.

For at opnå det bedste tørreresultat kan det anbefales, at man samler tøj af samme kvalitet i hver tørrecyklus.

Bemærk:

Undgå at tumble uld og silke.

2.2 Programbeskrivelse

Der er to typer programmer; automatiske programmer og tidsprogrammer.

Automatiske programmer har fugtregistrering og stopper, når den valgte tørhedsgrad er nået.

Tidsprogrammer har ikke fugtregistrering og stopper, når den forudindstillede eller valgte tid er udløbet.

I følgende tabel vises nogle eksempler på tilgængelige programmer, og der gives en kort beskrivelse af dem:

Automatiske programmer	Beskrivelse
NORMAL	Bomuld og frotté. Normal/middeltemperatur. Programmet stopper, når den forudindstillede tørhedsgrad/valgte funktion er nået (Ekstra tørt, Tørt eller Strygetørt).
LOW	Syntetisk (eksempler på syntetiske stoffer: polyester, polyamid, polyakryl og elastan), viskose, strygefrit og sarte stoffer. Lav temperatur. Programmet stopper, når den forudindstillede tørhedsgrad/valgte funktion er nået (Ekstra tørt, Tørt eller Strygetørt).

Tidsprogrammer	Beskrivelse
NORMAL	Bomuld og frotté. Der kan vælges forskellige tørretider. Programmet stopper, når tiden er gået.
LOW	Syntetisk (eksempler på syntetiske stoffer: polyester, polyamid, polyakryl og elastan), viskose, strygefrit og sarte stoffer. Der kan vælges forskellige tørretider. Programmet stopper, når tiden er gået.
NO HEATING	Luftning af sengetæpper, dyner og sengetøj. Der kan vælges forskellige tørretider. Programmet stopper, når tiden er gået.

Programbeskrivelse

I følgende tabel vises nogle eksempler på forskellige programmer, som anvendes til specielle markedssegmenter, såsom hospitaler, restauranter, campingpladser osv., og der gives en kort beskrivelse af dem:

Automatiske programmer	Beskrivelse
NORMAL EXTRA DRY	Denim og frotté. Programmet stopper, når den valgte tørhedsgrad er nået.
LOW EXTRA DRY	Viskose og strygefrit. Programmet stopper, når den valgte tørhedsgrad er nået.
NORMAL DRY	Bomuld og frotté. Programmet stopper, når den valgte tørhedsgrad er nået.
LOW DRY	Syntetisk (eksempler på syntetiske stoffer: polyester, polyamid, polyakryl og elastan), viskose, strygefrit og sarte stoffer. Programmet stopper, når den valgte tørhedsgrad er nået.
NORMAL IRON DRY	Bomuld. Programmet stopper, når den valgte tørhedsgrad er nået.
LOW IRON DRY	Syntetisk (eksempler på syntetiske stoffer: polyester, polyamid, polyakryl og elastan), viskose, strygefrit og sarte stoffer. Programmet stopper, når den valgte tørhedsgrad er nået.

Tidsprogrammer	Beskrivelse
NORMAL	Bomuld og frotté. Der kan vælges forskellige tørretider. Programmet stopper, når tiden er gået.
LOW	Syntetisk (eksempler på syntetiske stoffer: polyester, polyamid, polyakryl og elastan), viskose, strygefrit og sarte stoffer. Der kan vælges forskellige tørretider. Programmet stopper, når tiden er gået.
NO HEATING	Luftning af sengetæpper, dyner og sengetøj. Der kan vælges forskellige tørretider. Programmet stopper, når tiden er gået.

Programbeskrivelse

I følgende tabel vises nogle eksempler på tilgængelige programmer, som anvendes i maskiner med møntindkast, og der gives en kort beskrivelse af dem:

Tidsprogrammer	Beskrivelse
HIGH	Bomuld og frotté. Programmet stopper, når tiden er gået.
MEDIUM	Bomuld og frotté. Programmet stopper, når tiden er gået.
LOW	Syntetisk (eksempler på syntetiske stoffer: polyester, polyamid, polyakryl og elastan), viskose, strygefrit og sarte stoffer. Programmet stopper, når tiden er gået.
NO HEATING	Luftning af sengetæpper, dyner og sengetøj. Programmet stopper, når tiden er gået.

2.3 Tilvalgsknapper

Maskinen er udstyret med et antal tilvalg, der er tilpasset de anvendelsesområder, som maskinen er beregnet til. Der anvendes forskellige programmer på forskellige markeder.

I følgende tabel vises nogle eksempler på tilgængelige tilvalg, og der gives en kort beskrivelse af dem:

Tilvalgsknap		Beskrivelse
	ECO PROGRAM	Tørrer med lavere energiforbrug.
	CARE PROGRAM	Tørring af sarte stoffer. Kun egnet til små tøjmængder.
	QUICK PROGRAM	Programmet bliver færdigt så hurtigt som muligt.
	EXTRA DRY	Gennemtørring af tykke eller flerlagede stoffer. Tørringen stopper, når "EKSTRA TØRT" er nået.
	DRY	Klart til at lægge i skabet. Gennemtørring af stoffer af samme tykkelse. Tørringen stopper, når "TØRT" er nået.
	IRON DRY	Fugtigt. Klar til strygning. Til tynde stoffer, der skal stryges. Tørringen stopper, når "STRYGETØRT" er nået.

3 Betjening

Læg tøjet i maskinen i overensstemmelse med anbefalingerne, og luk døren.

Sørg for, at filtret er rent, og rens det om nødvendigt.

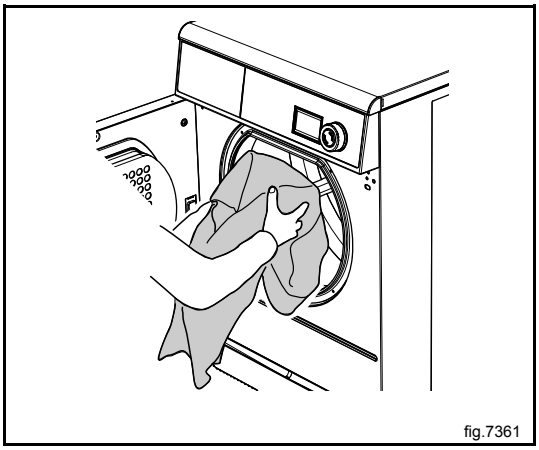
fig.7361

3.1 Last

Den maksimale last (tøjmængde) er 10,6 kg.

3.2 Sådan startes maskinen

Denne vejledning dækker flere maskinmodeller. Se modellen på panelet på maskinen, og følg den beskrivelse, der gælder din maskintype.

3.2.1 Panel med knapper og betjeningsknap

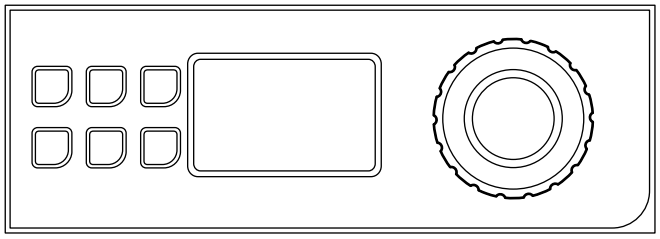

Vælg program:

Automatiske programmer

Vælg et program ved at dreje betjeningsknappen.

Ved automatiske programmer er det muligt at vælge en af trekanttilvalgene til tørring og/eller en af indstillingerne for tørhedsgrad.

Eksempel på programmer	Trekanttilvalg til tørring		Indstillinger for tørhedsgrad	
NORMAL		ECO PROGRAM		EXTRA DRY
LOW		CARE PROGRAM		DRY
		QUICK PROGRAM		IRON DRY

Start maskinen ved at trykke på betjeningsknappen.

Tidsprogrammer

Vælg et program ved at dreje betjeningsknappen.

Eksempel på programmer
NORMAL
LOW
NO HEATING

Bemærk:

Tilvalgene er ikke tilgængelige i forbindelse med tidsprogrammerne.

Start maskinen ved at trykke på betjeningsknappen.

Efter start er det muligt at ændre tiden for det valgte program. Drej betjeningsknappen for at indstille den ønskede tid.

3.2.2 Panel uden knapper

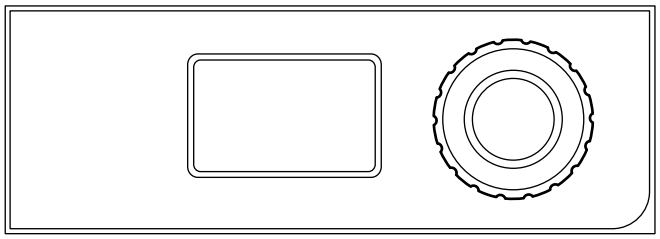

Vælg program:

Automatiske programmer

Vælg et program ved at dreje betjeningsknappen.

Eksempel på programmer
NORMAL EXTRA DRY
LOW EXTRA DRY
NORMAL DRY
LOW DRY
NORMAL IRON DRY
LOW IRON DRY

Start maskinen ved at trykke på betjeningsknappen.

Tidsprogrammer

Vælg et program ved at dreje betjeningsknappen.

Eksempel på programmer
NORMAL
LOW
NO HEATING

Start maskinen ved at trykke på betjeningsknappen.

Efter start er det muligt at ændre tiden for det valgte program. Drej betjeningsknappen for at indstille den ønskede tid.

3.2.3 Maskiner med mønt-/poletindkast

3.2.3.1 Panel uden knapper

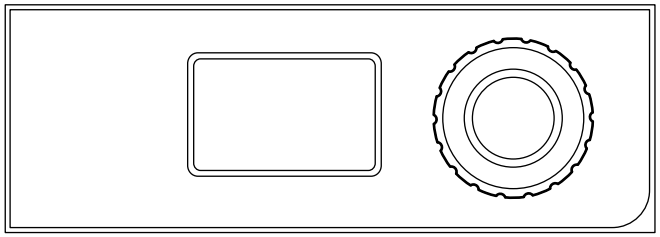

Vælg et program ved at dreje betjeningsknappen.

Eksempel på programmer
HIGH
MEDIUM
LOW
NO HEATING

Indkast den rette mængde mønter for at starte maskinen.

Efter start er det muligt at ændre tiden for det valgte program. Indkast flere mønter for at lægge tid til.

3.2.3.2 Panel uden betjeningsknap

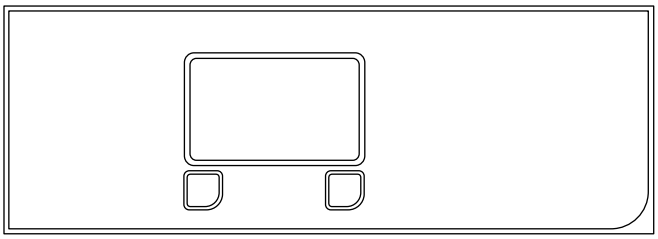

Vælg et program ved at trykke på temperaturknappen.

Eksempel på programmer
HIGH
MEDIUM
LOW
NO HEATING

Indkast den rette mængde mønter, og tryk på startknappen for at starte maskinen.

Efter start er det muligt at ændre tiden for det valgte program. Indkast flere mønter for at lægge tid til.

3.3 Yderligere funktioner

Der er en menu med yderligere funktioner, som kan vælges efter start. Ved tryk på betjeningsknappen/startknappen (på maskiner uden betjeningsknap) vises menuen på displayet. Vælg fra menuen ved at dreje betjeningsknappen/trykke på temperaturknappen(-erne), og tryk på betjeningsknappen/startknappen for at aktivere funktionen.

Bemærk:

Visse af funktionerne er muligvis ikke tilgængelige eller aktive på din maskine.

Pause

Det er muligt at stoppe et igangværende program midlertidigt.

Vælg **PAUSE**, og aktivér funktionen.

På visse maskiner er det også muligt at stoppe programmet midlertidigt ved blot at trykke på betjeningsknappen/startknappen.

Når der trykkes på betjeningsknappen/startknappen igen, fortsætter programmet.

Ændring af et program, der er sat i gang

Det er muligt at ændre et program, efter at det er sat i gang.

Vælg **CHANGE PROGRAM**, og aktivér funktionen.

Når der trykkes på betjeningsknappen/startknappen, vises programmenuen. Vælg et nyt program, og sæt det i gang ved at trykke på betjeningsknappen/startknappen.

Afslutning af et program

Det er muligt at afslutte et program, efter at det er sat i gang.

Vælg **END PROGRAM**, og aktivér funktionen.

Når der trykkes på betjeningsknappen/startknappen, afsluttes programmet.

Status

Vælg **STATUS MENU**, og aktivér funktionen.

Statusmenuen viser status for temperatur på luftindtag, temperatur på afgangsluft, RMC og varme for maskinen.

Statistik

Vælg **STATISTICS**, og aktivér funktionen.

Statistikmenuen viser maskinens samlede driftstid samt en triptæller.

Ændring af tromlehastighed (kun på maskiner med MCU)

Vælg **CHANGE DRUM SPEED**, og aktivér funktionen.

Ændr tromlehastigheden med betjeningsknappen/ved at trykke på temperaturknapperne.

3.4 Når programmet er færdigt

Bemærk:

For at du kan få det bedst mulige tørreresultat, er det vigtigt, at du tømmer maskinen, så snart programmet er færdigt.

Hvis maskinen ikke tømmes, så snart programmet er færdigt, vil tromlen rotere i korte intervaller for at forhindre, at tøjet bliver krøllet.

Rengør filtret efter hver tørrecyklus for at opnå den bedste ydeevne.

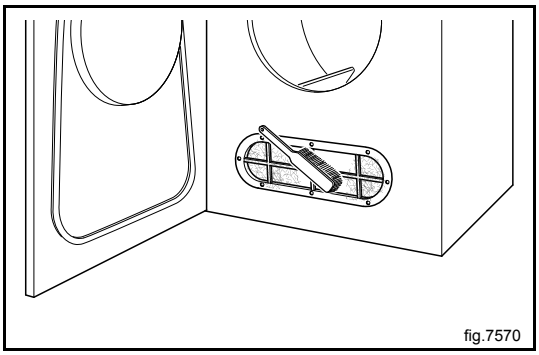
fig.7570

4 Fejlkoder

En fejl i programmet eller i maskinen angives med en fejlkode på displayet.

Nogle af disse fejl kan let rettes uden servicepersonale.

Fejl-kode	Tekst	Årsag/handling
12:11	DRYING ERROR WITH RMC PROGRAM	Den længste tilladte RMC-tid er overskredet. (Gælder kun for maskiner med RMC). Maskinen er overfyldt, eller tøjet er for vådt.
12:12	DRYING ERROR WITH AUTOSTOP PROGRAM	Den længste tilladte automatiske stoptid er overskredet. (Gælder kun for maskiner med automatisk stop). Maskinen er overfyldt, eller tøjet er for vådt.
20:1	O.H. DRUM MOTOR	Motoren er for varm. Maskinen genstarter automatisk, når temperaturen i motoren er OK (hvis døren ikke har været åbnet).

Ved andre fejlkoder eller tilbagevendende fejlkoder skal strømmen afbrydes i 30 sekunder. Hvis fejlkoden stadig vises, skal du kontakte det autoriserede servicepersonale.

5 Vedligeholdelse

5.1 Generelt

Ejeren af maskinen/vaskeribestyreren er ansvarlig for, at følgende vedligeholdelse gennemføres.

Bemærk:

Mangelfuld vedligeholdelse kan forringe maskinens ydeevne og vil muligvis beskadige komponenterne.

Bemærk:

Dette er anbefalede tidsintervaller. Afhængigt af maskinens anvendelse kan det være nødvendigt at benytte andre intervaller.

5.2 Tid til vedligeholdelse

Når meddelelsen **TIME FOR MAINTENANCE** vises på displayet, skal du kontakte ejeren af maskinen eller vaskeribestyreren, så vedkommende kan udføre vedligeholdelse (der vises også et telefonnummer og/eller en kode, hvis disse oplysninger er registreret).

Maskinen kan anvendes i mellemtiden. Meddelelsen vil dog fortsætte med at blive vist, indtil vedligeholdelse er udført.

Meddelelsen forsvinder efter ca. 30 sekunder, eller når du trykker på betjeningsknappen eller på en anden knap.

5.3 Hver dag

Kontrollér, at maskinen ikke kan fungere med døren åben. Hvis det skulle være tilfældet, skal maskinen tages ud af drift, indtil den er blevet repareret.

Bemærk:

Kontakt kvalificeret servicepersonale for at få strømmen til den pågældende maskine afbrudt.

Rengør døren, dørens pakning og andre udvendige dele.

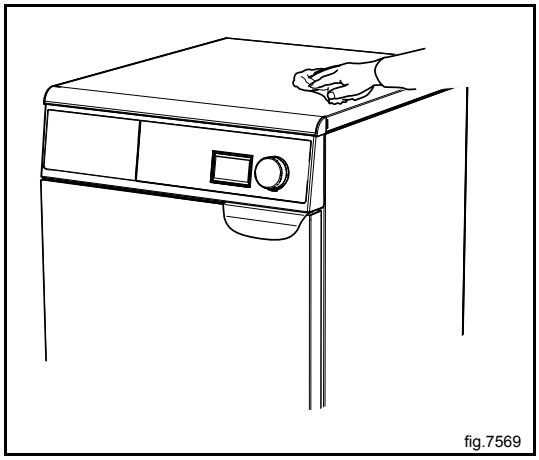
fig.7569

Kontrollér, at filtret er rent og intakt. Rens det, eller udskift det om nødvendigt.

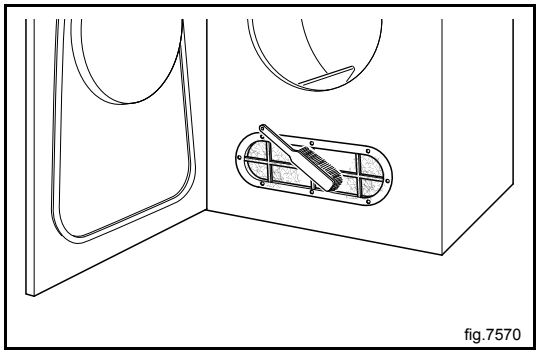
fig.7570

Fjern fnug og støv omkring maskinen.

5.4 Friskluftsindtag og blæsermotor

Kontrollér regelmæssigt, at friskluftsindtaget på forsiden af maskinen ikke er tilstoppet af fnug og støv eller blokeret på anden måde.

Afbryd strømmen til maskinen.

Fjern skruerne til filtret (A), og rens friskluftindtaget og blæsermotoren med en støvsuger. Pas på ikke at beskadige delene.

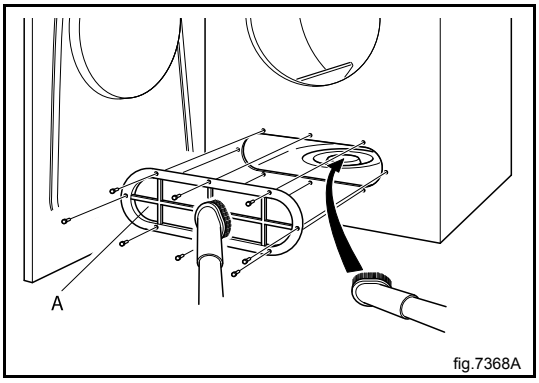

fig.7368A

5.5 Maskiner med restfugtighedsstyring (RMC)

Aftør/rengør regelmæssigt tromlen og løfterne med citronsyre (acidum citricum). Hvis der er sæbe- eller skyllemiddelrester, anbefales det desuden at bruge en skuresvamp.

Manglende rengøring kan medføre forringelse af den automatiske restfugtighedsstyring, hvilket kan betyde, at tøjet er fugtigere end ønsket, når programmet er færdigt.

5.6 Vedligeholdelse, der skal udføres af kvalificeret servicepersonale

Følgende vedligeholdelsesopgaver skal udføres af kvalificeret servicepersonale:

Efter 1600 driftstimer eller én gang om året, alt efter hvad der indtræffer først:

- Rengør blæseren, aftrækskanalen og friskluftsindtaget til rummet.
- På maskiner med RMC: Rengør glidefladen på RMC-grafitsamleren.
- Rengør området omkring tromlen.
- Rengør motorerne.
- Kontrollér remspændingen.

Skrotning av maskin
När maskinen inte längre skall användas måste den lämnas till en återvinningsstation för destruktion. Många detaljer i maskinen går att återanvända, men den innehåller även annat material som måste tas om hand på ett korrekt sätt. Lämna därför aldrig maskinen eller delar av maskinen i hushållsavfallet, eftersom det kan leda till hälsorisker eller skador på miljön.

Scrapping of machine
When the machine is no longer to be used, it must be submitted to a recycling facility for destruction. The majority of the components in the machine can be reused, but it also contains other material that must be taken care of in the correct way. Therefore, never mix the machine or its parts with domestic waste as this may lead to health hazards or damage to the environment.

Entsorgung des Geräts
Wenn das Gerät nicht länger im Gebrauch ist, muss dieses einer Recyclingstation zur Entsorgung zugeführt werden. Viele Komponenten des Geräts sind recyclingfähig, enthalten aber auch Materialien, die vorschriftsmäßig entsorgt werden müssen. Entsorgen Sie daher das Gerät oder Geräteteile niemals im Hausmüll, da dies Gefahren für die Gesundheit oder Umweltschäden nach sich ziehen kann.

Mise au rebut de machine
Lorsque la machine n'est plus utilisée, elle doit être déposée à une installation de recyclage pour y être détruite. La majorité des composants de la machine peuvent être réutilisés mais celle-ci contient également d'autres matériaux qui doivent être traités correctement. C'est pourquoi vous ne devez jamais mélanger la machine ou ses pièces avec les ordures ménagères, risque de polution pour l'environnement ou la santé.

Desguace de la máquina
Cuando la máquina no tenga que utilizarse más, ha de entregarse a una instalación de destrucción para su reciclado. La mayor parte de sus componentes pueden volver a utilizarse, pero consta también de otros materiales que han de ser tratados de la manera correcta. Por esa razón nunca mezclar la máquina ni sus partes con la basura doméstica pues esto podría constituir un peligro para la salud o dañar el medio ambiente.

Bortskaffelse af maskinen
Når maskinen ikke længere er i brug, skal den afleveres til destruktion på en genbrugsstation. Mange dele i maskinen kan genanvendes, men den indeholder også andre materialer, der skal håndteres korrekt. Smid derfor ikke maskinen eller dele af den ud sammen med husholdningens almindelige affald, da det kan være forbundet med sundhedsrisiko eller give miljøskader.

Koneen hävittäminen
Kun konetta ei enää käytetä, se pitää luovuttaa kierrätyskeskukseen tuhottavaksi. Suurinta osaa koneen osista voidaan käyttää uudelleen, mutta se sisältää myös materiaaleja, jotka pitää käsitellä asianmukaisesti. Älä sen vuoksi koskaan laita konetta tai sen osia kotitalousjätteen sekaan, sillä se saattaa aiheuttaa terveysriskejä tai vahinkoa ympäristölle.

Skroting av maskin
Når maskinen ikke lenger skal brukes, må den leveres til en gjenvinningsstasjon for destruksjon. Det går an å gjenbruke mange deler av maskinen, men den inneholder også annet materiale som man må ta hånd om på riktig måte. Legg derfor aldri maskinen eller deler av maskinen i husholdningsavfallet, siden det kan føre til helse- eller miljøskader.

Afdanken van de machine
Als de machine niet langer gebruikt gaat worden, moet deze ter vernietiging worden aangeboden bij een recyclinginrichting. De meeste componenten van de machine kunnen worden hergebruikt, maar hij bevat ook ander materiaal dat op een juiste wijze moet worden behandeld. Daarom de machine of zijn onderdelen nooit bij het huisvuil zetten, want dat kan leiden tot gezondheidsrisico's of schade aan het milieu.

Rottamazione della macchina
Quando la macchina non può più essere utilizzata, deve essere affidata a un centro di riciclaggio che ne effettui la rottamazione. La maggior parte dei componenti della macchina sono riciclabili, ma ce ne sono anche alcuni che devono essere smaltiti in modo appropriato. Perciò, non mischiare mai la macchina o parti di essa con i normali rifiuti domestici, poiché ciò potrebbe comportare rischi per la salute o per l'ambiente.

Złomowanie maszyny
Wycofaną z użytkowania maszynę należy przekazać do zakładu utylizacji w celu złomowania. Większość podzespołów maszyny nadaje się do powtórnego wykorzystania, lecz zawiera ona także inne materiały, z którymi należy postępować w odpowiedni sposób. Z tego powodu niedozwolone jest łączenie maszyny lub jej części z odpadami domowymi, gdyż może to prowadzić do zagrożenia zdrowia lub szkody dla środowiska.

Vyřazení přístroje
Přístroj, který již nebude používán, by měl být odevzdán k likvidaci do ekodvora. Většina součástek přístroje může být opětovně použita, některé ale vyžadují likvidaci přesně daným způsobem. A proto nikdy nemíchejte dohromady přístoje nebo jejich části s domácím odpadem, mohlo by to vést ke zdravotním rizikům nebo k poškození životního prostředí.

Οριστική απόσυρση μηχανήματος
Όταν το μηχάνημα δεν προορίζεται για περαιτέρω χρήση, θα πρέπει να οδηγείται σε εγκατάσταση ανακύκλωσης για καταστροφήΤο μεγαλύτερο ποσοστό των εξαρτημάτων του μηχανήματος μπορεί να χρησιμοποιηθεί ξανά, αλλά το μηχάνημα περιλαμβάνει και άλλα υλικά η διαλογή των οποίων θα πρέπει να πραγματοποιείται με τον κατάλληλο τρόποΚατά συνέπεια, μην αναμιγνύετε ποτέ το μηχάνημα ή τα εξαρτήματά του με οικιακά απορρίμματα καθώς αυτό μπορεί να αποβεί επικίνδυνο για την υγεία ή επιβλαβές για το περιβάλλον.

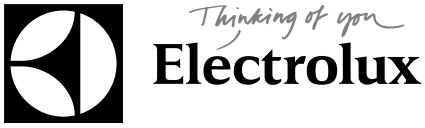

Electrolux Laundry Systems Sweden AB
341 80 Ljungby, Sweden
www.electrolux.com/laundrysystems

Share more of our thinking at www.electrolux.com